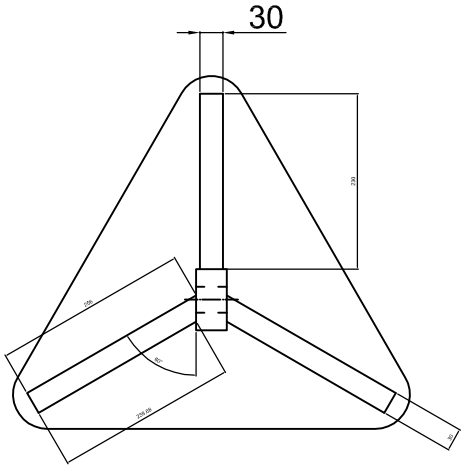
30
200
125
60°
125,66
30

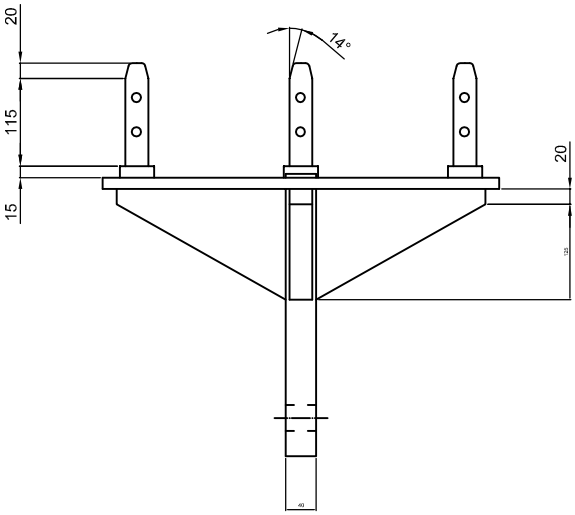
20
115
15
14°
20
120
40

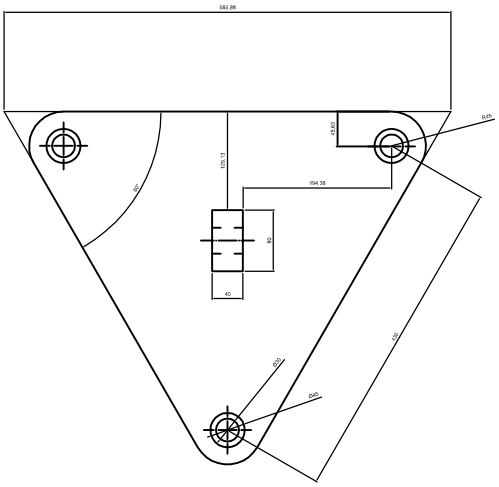
583,98
Ø45
42,63
135,13
194,38
90°
80
40
Ø20
Ø45
250

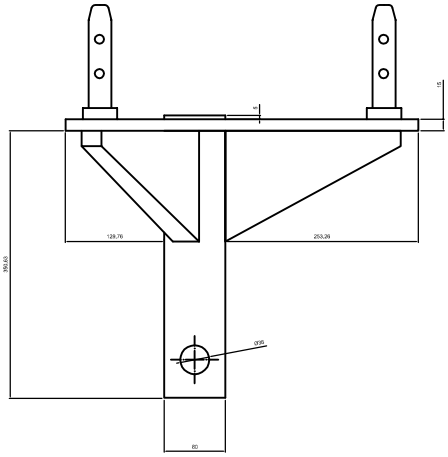
15
6
129,76
253,26
165,63
Ø16
80